Серия 112

Ball valves

Шаровые краны без застойных зон для систем газового анализа

Рукоятка с рычагом
Показывает направление потока, обеспечивает легкое переключение

Сальниковая гайка
Позволяет легко регулировать сальник даже на установленном кране

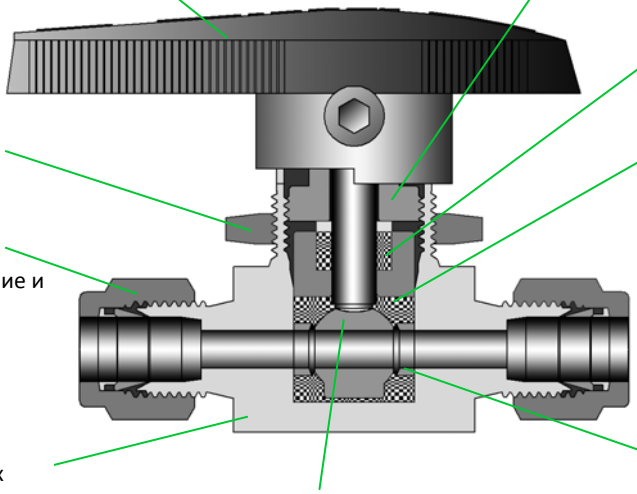

Сальник PTFE

Гайка для установки на панель

Седло шара
Полностью заполняет полость корпуса, благодаря чему нет застойных полостей

Варианты подсоединений
трубные фитинги Hy-lok, внутренние и наружные резьбы NPT и BSP

Корпус
Доступны проходная и угловая 2-х ходовая и 3-х ходовая и 4-х ходовая модификации

Совместный шар-шток
Изготовлен из одной детали идеально подходит для герметизации

Упор седла
Предотвращает прямой контакт седла с потоком

Особенности

- **Рабочее давление** до 206 бар при 21 °C.
- **Диапазон температур** от 10°C до 65°C при стандартном PTFE уплотнении
- **Доступна опция сброса давления в атмосферу**
- **Доступны проходная и угловая 2-х ходовая и 3-х ходовая и 4-х ходовая модификации**
- **Материал корпуса** - нержавеющая сталь, латунь или монель
- **100% заводская проверка**

Технические параметры

Материалы конструкции

Описание	Материал		
	Нержавеющая сталь	Латунь	Монель
Рукоятка	Черный нейлон		
Гайка сальника	Нержавеющая сталь 316	Латунь	Нержавеющая сталь 316
Сальник	PTFE		
Шайба сальника	Нержавеющая сталь 316		
Седло шара	PTFE		
Упор седла	Нержавеющая сталь 316		
Шар-шток	Нержавеющая сталь 316		Монель
Корпус	Нержавеющая сталь 316	Латунь	Монель

Рабочее давление (от 10°C до 65°C)

Серия крана	2-х ходовой проходной	2-х ходовой угловой	3-х ходовой
B1V	172bar	172bar	172bar
B2V	206bar	172bar	172bar
B3V	172bar	103bar	103bar
B4V	172bar	103bar	103bar

2-х ходовые краны

Проходное исполнение

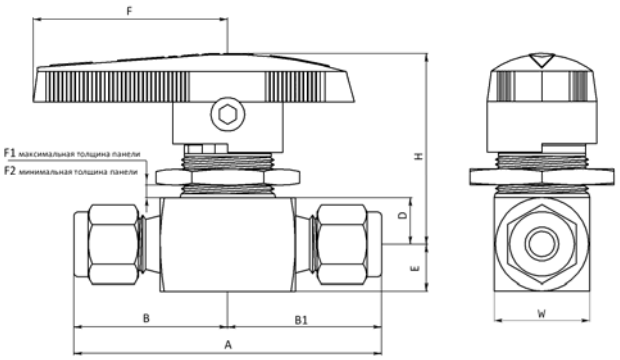

Угловое исполнение

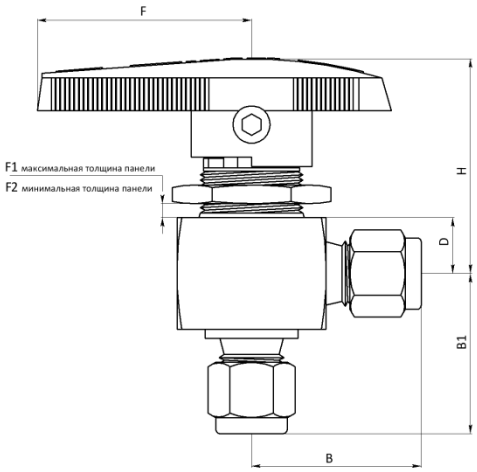

Размеры параметров B и B1 для угловых шаровых кранов смотрите в таблице на 3-х ходовые краны

Таблица размеров

Заказной номер	Ду, мм	Cv	Подсоединения	Размеры, мм										
			Входное и выходное	A	B	B1	D	E	F	F1	F2	G	H	W
B1VH -1T	1.3	0.1	1/16” Hy-Lok	42.6	21.3	21.3	8.8	8.8	26.0	5.5	2.0	15.0	34.0	17.5
B1VH -3M	2.4	0.2	3mm Hy-Lok	50.8	25.4	25.4	8.8	8.8	26.0	5.5	2.0	15.0	34.0	17.5
B1VH -2T		0.2	1/8” Hy-Lok											
B1VF -2N	3.2	0.5	1/8” NPT внутренняя	41.2	20.6	20.6	8.8	8.8	26.0	5.5	2.0	15.0	34.0	17.5
B1VH -6M		0.6	6mm Hy-Lok	55.4	27.7	27.7								
B1VH -4T		0.6	1/4” Hy-Lok											
B2VF -2N	4.8	1.2	1/8” NPT внутренняя	50.8	25.4	25.4	10.0	10.0	39.0	6.0	2.5	20.0	41.2	20.0
B2VF -4N		0.9	1/4” NPT внутренняя	52.4	26.2	26.2								
B2VF -4R		0.9	1/4” RT внутренняя											
B2VM -4N		1.2	1/4” NPT наружная	50.8	25.4	26.2								
B2VMH -4N4T		1.6	1/4” NPT внутр / 1/4” Hy-Lok	55.6		30.2								
B2VH -6M		2.4	6mm Hy-Lok	60.4	30.2									
B2VH -4T		2.4	1/4” Hy-Lok											
B2VH -8M		1.5	8mm Hy-Lok	62.0	31.0	31.0								
B2VH -6T		1.5	3/8” Hy-Lok	65.0	32.5	32.5								
B3VF -4N	7.1	3.0	1/4” NPT внутренняя	63.6	31.8	31.8	14.5	14.3	51.0	9.0	3.0	28.0	52.8	28.6
B3VF -6N		2.6	3/8” NPT внутренняя											
B3VF -6R		2.6	3/8” RT внутренняя											
B3VH -6T		6.0	3/8” Hy-Lok	77.8	38.9	38.9								
B3VH -10M		6.0	10mm Hy-Lok											
B4VF -8N	10.3	6.3	1/3” NPT внутренняя	79.2	39.6	39.6	17.5	17.5	77.0	10.0	3.0	39.0	67.0	38.1
B4VF -8R		6.3	1/2” RT внутренняя											
B4VH -12M		12.0	12mm Hy-Lok	100.0	50.0	50.0								
B4VH -8T		12.0	1/2” Hy-Lok											
B4VH -12T		6.4	3/4” Hy-Lok											

3-х ходовые краны

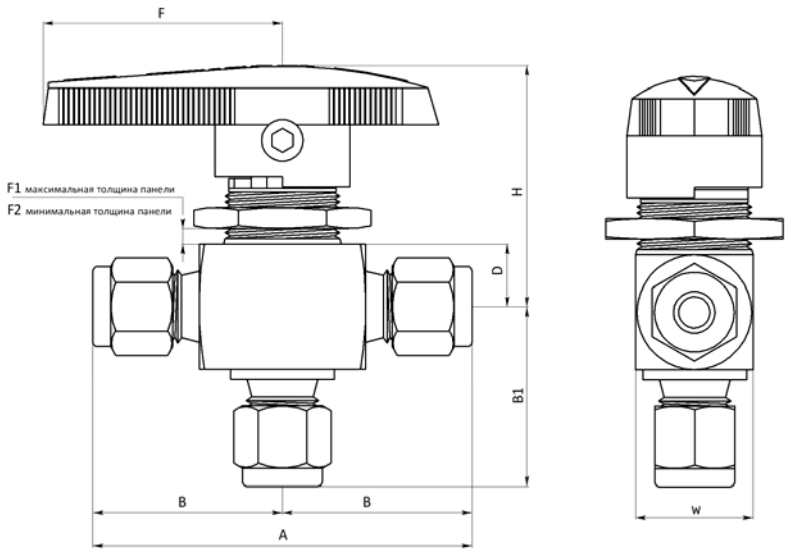

Таблица размеров

Основной номер	Orifice	CV	Подсоединения		Размеры									
			Боковое	Нижнее	A	B	B1	D	F	F1	F2	G	H	W
B1V3H -1T	1.3	0.08	1/16” Hy-Lok		42.6	21.3	20.6	8.8	28.	5.5	2.0	15.0	34.	17.5
B1V3H -3M	2.4	0.15	3mm Hy-Lok		50.8	25.4	24.6	8.8	28.0	5.5	2.0	15.0	34.0	17.5
B1V3H -2T		0.15	1/8” Hy-Lok											
B1V3F -2N	3.2	0.30	1/8” NPT внутренняя		41.2	20.6	20.6	8.8	8.8	5.5	2.0	15.0	34.0	17.5
B1V3H -6M		0.35	6mm Hy-Lok		55.4	27.7	26.9							
B1V3H -4T		0.35	1/4” Hy-Lok											
B2V3F -4N	4.8	0.75	1/4” NPT внутренняя		52.4	26.2	26.2	10.0	39.0	6.0	2.5	20.0	41.2	20.0
B2V3F -4R		0.75	1/4” RT внутренняя											
B2V3H -6M		0.90	6mm Hy-Lok		60.4	30.2	29.5							
B2V3H -4T		0.90	1/4” Hy-Lok											
B2V3HM -4T4N		0.80	1/4” Hy-Lok	1/4” NPT			26.2							
B2V3H -8M		0.80	8mm Hy-Lok		62.0	31.0	30.2							
B3V3F -4N	7.1	1.7	1/4” NPT внутренняя		63.6	31.8	31.8	14.5	51.0	9.0	3.0	28.0	52.8	28.6
B3V3F -6N		1.5	3/8” NPT внутренняя											
B3V3F -6R		1.5	3/8” RT внутренняя											
B3V3H -6T		2.0	3/8” Hy-Lok		73.2	36.6	35.8							
B3V3H -10M		2.0	10mm Hy-Lok											
B4V3F -8N	10.3	3.5	1/3” NPT внутренняя		79.2	39.6	39.6	17.5	77.0	10.0	3.0	39.0	67.0	38.1
B4V3F -8R		3.5	1/2” RT внутренняя											
B4V3H -12M		4.6	12mm Hy-Lok		89.0	44.5	44.5							
B4V3H -8T		4.6	1/2” Hy-Lok											
B4V3H -12T		3.8	3/4” Hy-Lok											

Все размеры в миллиметрах.

Тестирование

- Каждый кран проходит проверку течеискателем на азоте при давлении 69bar на утечку не более 0.1SCCM
- Возможны дополнительные испытания по запросу

Применение на кислых средах

- оступна дополнительная опция для применения крана на кислых средах (по стандарту NACE MR-01-75)

Тестирование

- Шаровые краны настроены на давление 69Атм при температуре 21°C
- Для применения на более высокое давление, уплотнение должно быть перенастроено. Это можно сделать на установленном кране. С помощью шестигранного ключа снимается рукоятка. Затените болт сальника по часовой стрелке на одну шестнадцатую (22.5°). После этого соберите кран.

Подбор кодировки

B2V | MH | A | 6N8T | DV | R | SOG | S316

Серии
- B1V
- B2V
- B3V
- B4V

Форма корпуса
- "-": Стандартная Линейная форма
- A: Угловая форма
- 3: 3-х ходовой
- 4: 4-х ходовой

Тип подсоединения
- H: Компрессионный фитинг
- M: Наружная резьба
- F: Внутренняя резьба
- HM: Внешняя резьба и компрессионный фитинг
- MH: Внешняя и внутренняя резьба

Размеры

Сбросной клапан
- "-": Клапан отсутствует
- DV: Сброс снизу
- UV: Сброс под рукояткой

Цвет рукоятки
- "-": Черная нейлоновая (стардартная)
- B: Синяя
- G: Зеленая
- R: Красная
- Y: Желтая
- A: Алюминиевая

Sour Gas Designator
- "-": Отсутствует (стандарт)
- SOG: NACE MR-01-75

Материал
- S316: Нержавеющая сталь
- BRAS: Латунь
- MONE: Монель

- Tube

Трубная	O.D.(in)	1/8	1/4	3/8	1/2	3/4
	Обозначение	2T	4T	6T	8T	12T
Метрическая	O.D.(мм)	3	6	8	10	12
	Обозначение	3M	6M	8M	10M	12M

- NPT (BSP/BSP)

Резьба	1/8	1/2	3/8	1/2
Обозначение	2N(R)	4N(R)	6N(R)	8N(R)