Серия FT
Микронные Т-образные фильтры

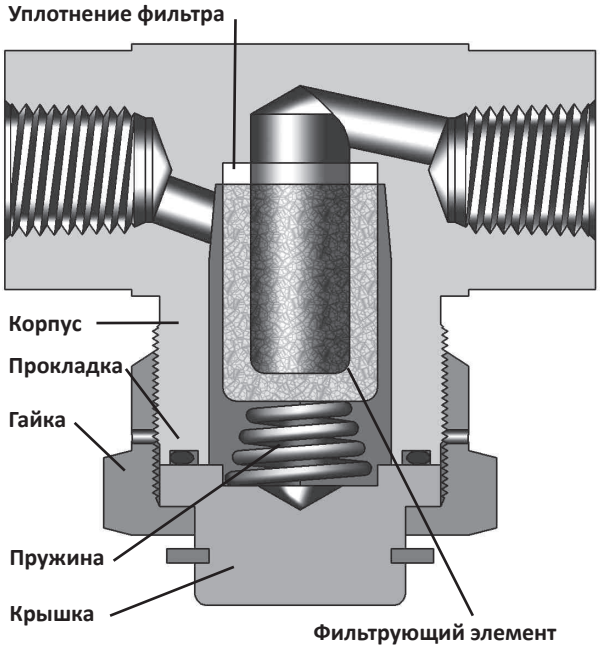

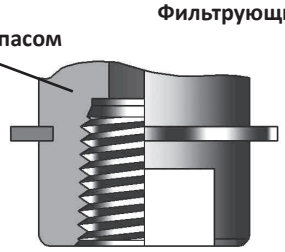

Особенности
- Корпус из нержавеющей стали 316 в стандартном исполнении
- Фильтрующий элемент заменяется без демонтажа корпуса
- Компактный дизайн

Материалы конструкции

Наименование	Материал	
Корпус	Нержавеющая сталь 316	Латунь
Крышка	Нержавеющая сталь 316	Латунь
Крышка с байпасом	Нержавеющая сталь 316	Латунь
Гайка	Нержавеющая сталь 316	Латунь
Фильтрующий элемент	Нержавеющая сталь 316	
Уплотнение фильтра	PTFE	
Прокладка	Viton	
Пружина	Сталь 302	

Материалы конструкции

Фильтрующий элемент	Размер фильтруемой частицы	Cv*
1	1 микрон	0.01
10	10 микрон	0.02
50	50 микрон	0.11
100	100 микрон	0.30
150	150 микрон	0.42

*Cv - коэффициент пропускной способности, подробнее см.стр.306

Фильтры

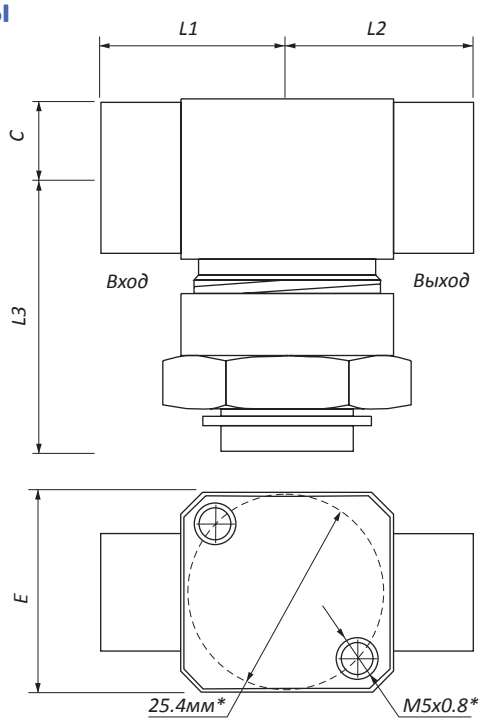

*Крепление на панель является дополнительной опцией

Таблица размеров

Заказной код			Ду, мм	Подсоединения	Размеры, мм				
				Входные / Выходные	L_1	L_2	L_3	C	E
FT	H	-2T-	4.4	1/8'' Hy-Lok	30.8	30.8	37	8	28.5
	H	-4T-	4.4	1/4'' Hy-Lok	33.0	33.0	38.8	11.0	28.5
	H	-6T-	4.4	3/8'' Hy-Lok	36.2	36.2	38.8	11.0	28.5
	H	-3M-	4.4	3мм Hy-Lok	30.9	30.9	38.8	11.0	28.5
	H	-6M-	4.4	6мм Hy-Lok	30.9	30.9	37	8	28.5
	H	-8M-	4.4	8мм Hy-Lok	35.5	35.5	35.7	6.4	28.5
	H	-10M-	4.4	10мм Hy-Lok	36.5	36.5	38.5	8	28.5
	H	-12M-	4.4	12мм Hy-Lok	38.7	38.7	38.8	11.0	28.5
	H	-8T-	4.4	1/2'' Hy-Lok	38.7	38.7	38.8	11.0	28.5
	F	-2N-	4.4	1/8'' NPT Внутренняя	25.0	25.0	38.8	11.0	28.5
	M	-4N-	4.4	1/4'' NPT Наружная	25.5	25.5	38.8	11.0	28.5
	F	-4N-	4.4	1/4'' NPT Внутренняя	27.0	27.0	38.8	11.0	28.5
	F	-6N-	4.4	3/8'' NPT Внутренняя	27.0	27.0	41.0	12.7	28.5
	F	-8N-	4.4	1/2'' NPT Внутренняя	31.0	31.0	44.0	15.8	31.8

В таблице указаны только основные исполнения клапанов. Для помощи в подборе клапана с другими подсоединениями обращайтесь к дистрибьютору.

Технические параметры
- **Рабочее давление:**
  до 414 бар (6000 psig) при 38 °C для нержавеющей стали
  до 207 бар (3000 psig) при 38 °C для латуни
- **Диапазон температур:** от -51°C до 204°C
- **Полезная площадь фильтра:** 11 см^2 для всех размеров

Действие и замена фильтра
Пористый элемент фильтра сделан из нержавеющей стали имеет множество крошечных отверстий. Частицы, большие чем отверстия, не проходят сквозь фильтр и удаляются из рабочей среды. С течением времени частицы забивают поры фильтрующего элемента, что неизбежно приводит к увеличению потери давления на фильтре. Срок службы фильтрующего элемента зависит от количества рабочего тела жидкости, прошедшей через него, а так же от его чистоты. Для минимальной потери давления необходимо регулярно менять фильтрующий элемент.

Замена фильтрующего элемента

1. Перекройте линию и сбросьте давление
2. Отверните гайку, придерживая корпус
3. Снимите гайку, крышку и пружину
4. Выньте фильтрующий элемент из корпуса
5. Очистите металлические детали, если это необходимо
6. Вставьте новый элемент в корпус
7. Поместите пружину в крышку и затяните гайку

Запасные части

Для обслуживания и подключения фильтра доступны следующие материалы.

Деталь	Описание	В Упаковке
KFT-F	Фильтр	1 шт
KFT-P	Уплотнение фильтра	1 шт
KFT-S	Прокладка	1 шт
KFT-B	Крышка с байпасом	1 шт

Крышка с байпасным портом

В стандартном исполнение байпасный порт имеет резьбу 1/4”NPT.
Для заказа фильтра с байпасным портом необходимо добавить –B– перед обозначением размера. Например: FT-H-**B**-4N-10

Графики потери давления

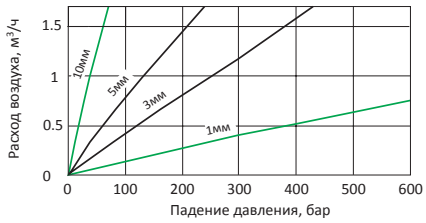

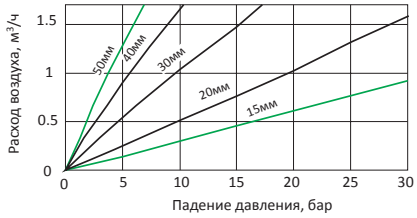

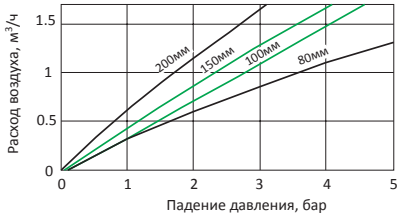

Подбор заказного кода

FT | F | B | 4N | 10 | S316 | M

Серия фильтра
FT: ДУ 4.4 мм

Тип подсоединения
H : Трубный фитинг Hy-Lok
M : Внешняя резьба
F : Внутренняя резьба

Наличие байпаса*
- : Отсутствует
B : Есть

Размеры подсоединений

Фильтрующий элемент
1 1 микрон
10 10 микрон
50 50 микрон
100 100 микрон
150 150 микрон

Материал
S316 : Нержавеющая сталь
BRAS : Латунь
Ni/BRAS : Никелированная латунь

Крепление
M** : С отверстиями для крепления

Резьбы NPT (BSP)				
Размер резьбы	1/8	1/4	3/8	1/2
NPT	**2N**	**4N**	**6N**	**8N**
RT (BSPT)	**2R**	**4R**	**6R**	**8R**
G (BSPP)	**2G**	**4G**	**6G**	**8G**

Трубные фитинги					
O.D. (мм)	3	6	8	10	12
Обозначение	**3M**	**6M**	**8M**	**10M**	**12M**
O.D. (дюймы)	1/8	1/4	3/8	1/2	3/4
Обозначение	**2T**	**4T**	**6T**	**8T**	**12T**

* - Если опция не выбрана, то обозначение не указывается, например: FTF-4N-10-S316

** - Опция доступна для следующих подсоединений:
- Типа Hy-Lok до 1/4’’, 6мм
- Внутренняя резьба NPT до 1/8’’
- Наружная резьба NPT до 3/8’’

Фильтрующие элементы к микронным фильтрам

Серия	Заказной номер	Номинальный размер пор	Диапазон фильтруемых частиц
FT	**FTSE-1**	1 микрон	1 микрон
	FTSE-10	10 микрон	10 микрон
	FTSE-50	50 микрон	50 микрон
	FTSE-100	100 микрон	100 микрон
	FTSE-150	150 микрон	150 микрон