Сильфонные клапаны серии BLF

ПРЕИМУЩЕСТВА

- Штампованный корпус
- Рабочее давление до 10бар
- Рабочая температура до 93°C
- 100% испытания на гелиевом течеискателе

ПРИМЕНЕНИЯ

- Полупроводниковая промышленность
- Биотехнологии
- Фармацевтика

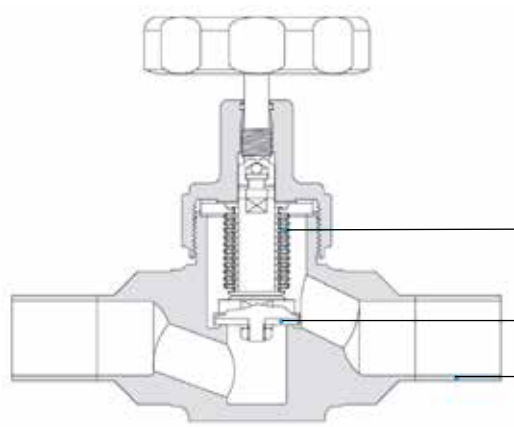

Прецизионный металлический сильфон обеспечивает долгий срок службы
Разборный корпус упрощает процесс обслуживания

Наконечник из PCTFE гарантирует герметичное уплотнение

Невращающийся наконечник обеспечивает долгий срок службы

Различные типы подсоединений (ZCR, под приварку, фитинги Hy-Lok и фланцы)

Материалы

№	Описание	Материал / ASTM Стандарт
1	Корпус	316L/A479 вакуумной плавки
2	Сильфон	Type 321/A269
3	Наконечник	PCTFE
4	Прокладка	PCTFE
5	Крышка	Нержавеющая сталь 316/A479
6	Рукоятка	Алюминий

Параметры

Серия	Ду, мм	Cv*	Давление	Температура
BLFV1	12.0	2.6	Ручной: 10 бар Нормально открытый: 10 бар Нормально закрытый: 8.6 бар	от -28°C до - 93°C
BLFV2	15.0	2.9		
BLFV3	20.0	4.8		

Очистка и тестирование

Пассивация в азоте. Ультразвуковая финальная очистка.
Натекание по Гелию не более 4×10^{-9} см^3/сек

Обработка поверхности

Тип	Обозначение	Шероховатость Ra
B.A.	B	0.25 µm
High	H	0.13 µm

Сборка, тестирование и упаковка

Сборка, тестирование и упаковка осуществляется в чистом помещении (класс 10).
Тестирование на внутреннее натекание по гелию до значения 1×10^{-9} см^3/сек.
Клапаны упаковываются в антистатическую полиэтиленовую упаковку, заполненную чистым азотом.

*Cv - коэффициент пропускной способности, подробнее см.стр.340

Круглая рукоятка

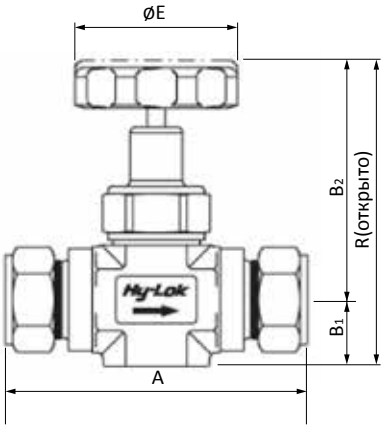

Пневмопривод

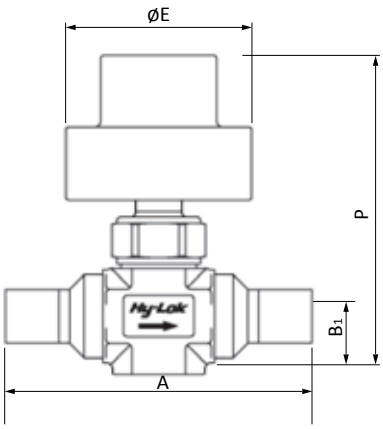

Фитинг Hy-Lok

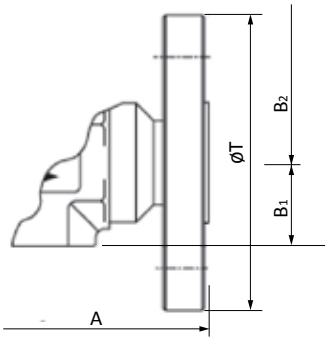

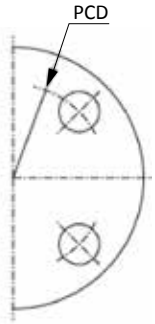

Фланец

Под приварку

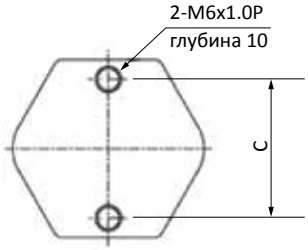

Крепление

Подсоединения		Кодировка	Cv*	A	B_1	B_2	C	D	E	P	R	T	PCD
Тип	Размер												
Фитинг Hy-Lok	3/4"	BLFV1H-12	12.0	100.2	24.0	99.0	30.0	60.0	60.0	160.0	123.0	-	-
	1"	BLFV2H-16	15.0	126.7	28.0	101.5	35.0	70.0	100.0	210.0	129.5	-	-
	1"	BLFV3H-16	20.0	154.8	33.0	124.5	40.0	80.0	100.0	220.0	157.5	-	-
	1 1/4"	BLFV3H-20	20.0	173.8	33.0	124.5	40.0	80.0	100.0	220.0	157.5	-	-
Под приварку	1/2"	BLFV1BW-15A	12.0	190.0	24.0	99.0	30.0	60.0	60.0	160.0	123.0	-	-
	3/4"	BLFV2BW-20A	15.0	200.0	28.0	101.5	35.0	70.0	100.0	210.0	129.5	-	-
	1"	BLFV3BW-25A	20.0	210.0	33.0	124.5	40.0	80.0	100.0	220.0	157.5	-	-
Фланец	1/2"	BLFV1RF10K-15A	12.0	108.0	24.0	99.0	30.0	60.0	60.0	160.0	123.0	95.0	70.0
	3/4"	BLFV2RF10K-20A	15.0	117.0	28.0	101.5	35.0	70.0	100.0	210.0	129.5	100.0	75.0
	1"	BLFV3RF10K-25A	20.0	127.0	33.0	124.5	40.0	80.0	100.0	220.0	157.5	125.0	90.0

* по умолчанию комплектуется фланцами JIS. Для выбора ANSI фланца смотрите Подбор кодировки.

Запасные части

Наконечник иглы

Серия	Ду	Кодировка
BLFV1	12.0mm	BLFV1STA-PCTFE
BLFV2	15.0mm	BLFV2STA-PCTFE

Полный набор
(сильфон, шток, наконечник и приварное кольцо)

Серия	Ду	Может заказной код
BLFV1	12.0мм	BLFV1-BELS
BLFV2	15.0мм	BLFV2-BELS
•BLFV3	20.0мм	BLFV3-BELS

* Набор включает в себя сильфон, шток, приварное кольцо и наконечник.

*Cv - коэффициент пропускной способности, подробнее см.стр.340

Параметры расхода при 20°

Воздух и вода – Кривые расхода

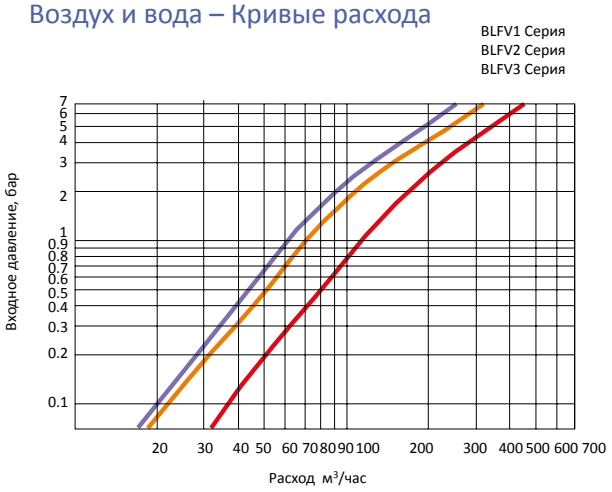

Зависимость коэффициента расхода от количества оборотов рукоятки

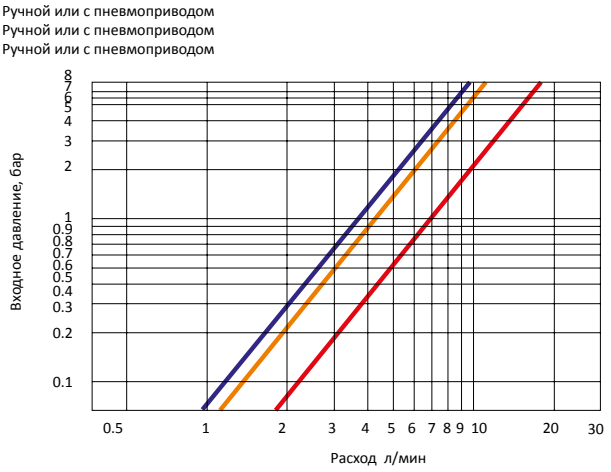

Зависимость необходимого давления управляющего сигнала от давления рабочей среды

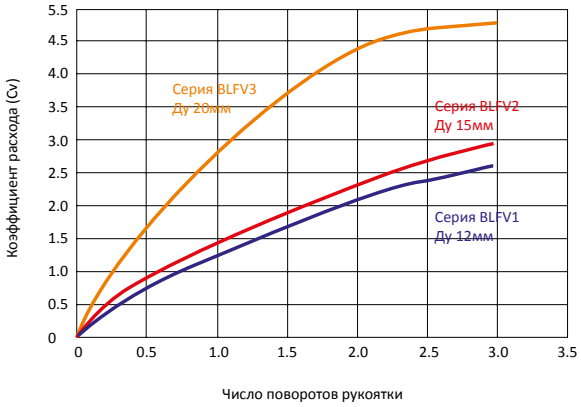

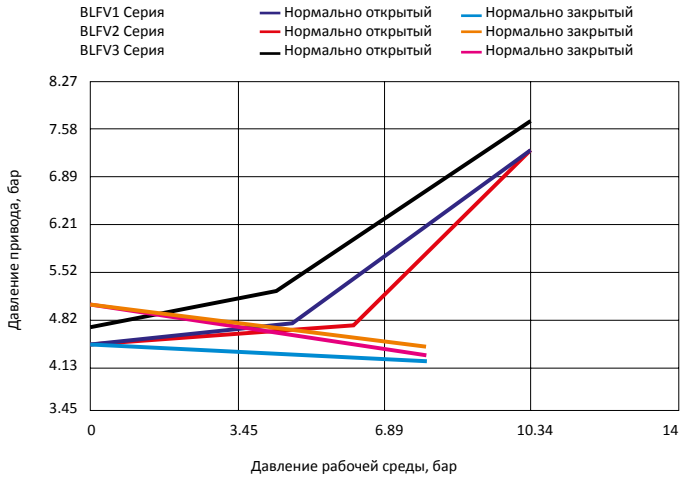

Подбор заказного кода

BLFV2 | BW | 16 | PO | H | SM6L

Серии
BLFV1: Ду 12мм
BLFV2: Ду 15мм
BLFV3: Ду 20мм

Тип подсоединения
H : Фитинг Hy-Lok
BW : Под приварку
RF10K : JIS Фланец RF 10 кг/см³
RF150 : ANSI Фланец RF Класс 150

Размер

Резьбы			
Размер резьбы	1/2"	3/4"	1"
Обозначение	**15A**	**20A**	**25A**

Трубные фитинги			
Размер резьбы	3/4"	1"	1 1/4"
Обозначение	**12**	**16**	**20**

Тип привода
"-" : Круглая рукоятка
PO : Пневматический привод (нормально открытый)
PC : Пневматический привод (нормально закрытый)

Обработка поверхности
"-" : Тип "B.A"
H : Тип "High"

Материал
SM6L : 316L ASTM A479 вакуумной плавки